ITC SA
INTER TECHNO COMMERCE SA

TUNNEL-LADEMASCHINE

ITC 315 - SL

Bild nicht vertraglich, kann optionale Ausrüstung enthalten

- Für Tunnelvortrieb in weichen Formationen und für schnelles Schuttern von geschossenem Fels

• Minimaler Querschnitt	ca. 20 m²
• Thermischer Antrieb	180 kW
• Elektrischer Antrieb	132 kW
• Betriebsgewicht	43 t

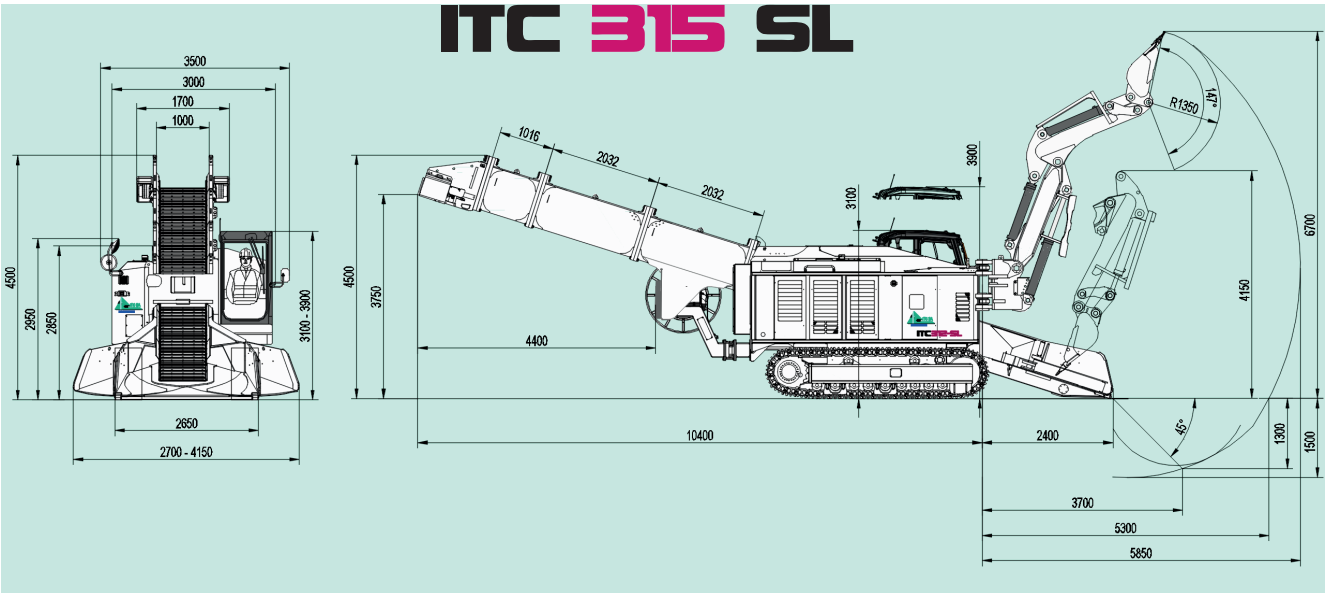

Technische Daten ITC 315 - SL

Antriebe

Elektro- und dieselhydraulischer Antrieb, jeweils mit sep. Pumpe
Elektroantrieb zum emissionsfreien Arbeiten vor Ort

Luftgekühlter Elektromotor, Leistung bei 400 V, 50 Hz	132 kW

Dieselantrieb zum Verfahren und Arbeiten ohne Stromnetz
Wassergekühlter Dieselmotor. Deutz TCD 6.1
Dieselmotor entspricht Abgasemissions- EU Stufe V ready, (US T4f), Option : ROW

Leistung bei 2'300 UPM	180 kW
Kraftstofftank	420 l

Elektroanlage (andere Spannung und Frequenz auf Anfrage)

Installierte Gesamtleistung	140 kW
Spannung und Frequenz	400 V - 50 Hz AC
Steuerspannung	220 V CA
Spannung Dieselantrieb	24 V CC
Elektroanlage entspricht der Norm	EN 60529 (IP54)

Hydr. angetriebene Kabeltrommel mit ca. 85 m Kabelkapazitä

Operatorkabine

Volvo geschlossene Komfortkabine mit FOPS Schutzdach und Frontschutzgitter gestattet gute Rundumsicht
Klimaanlage
Videoüberwachung der rechten u. hinteren Seite mit Farbdisplay im Fahrerstand.

Hydraulikanlage

Load-Sensing-Axialkolben-Doppelpumpen mit angeflanschter Zahnradpumpeneinheit für Steueröl
Hydraulische Vorsteuerung aller Arbeits- und Stellbewegungen
Euro-Steuerung (Joysticks) für die Hauptarbeitsbewegungen
Öl-Luftkühler mit hydr. Antrieb und Temperaturregler

Hydraulischer Betriebsdruck	250-350 bar
Inhalt Hydrauliköltank	400 l
Pumpenfördermenge Dieselantrieb	520 l/min
Pumpenfördermenge Elektroantrieb	540 l/min
Ölmenge der Hydraulikanlage (einschl. Tank)	500 l

Einsatzparameter

Maschinenbreite	2'750 mm
Maschinenhöhe über Kabinendach	3'650 mm
Transporthöhe	3'350 mm
Transportlänge mit eingeklappter Arbeitseinrichtung	~13'000 mm

Fördersystem

Breite der Ladeschurre, verstellbar	2'700 - 4'100 mm
Breite des Förderbandes	1000 mm
Durchlasshöhe des Förderbandes	800 mm
Förderkapazität	ca. 600 m³/h
Überladehöhe am Fördererantrieb	2'500-3'500 mm

Arbeitseinrichtung SL

- Minimaler Einsatzquerschnitt ca. 20 m²

Arbeitseinrichtung zum Lösen, Bereissen der Ortsbrust sowie zum Laden des gelösten Materials, bestehend aus:

- Schwenksäule mit Ausleger und Löffelstiel
- Grab- und/oder Ladelöffel Breiten von 400 bis 1200 mm
- Hydrauliksteuerkreis für einen leichten Felsbrecher
- Ladeleistung, loses Haufwerk bis ca. 5 - 12 m³/min
- Dienstgewicht ca. 43 t

Optionen (verschiedene Möglichkeiten auf Bestellung)

Hubkabine, Förderverlängerungselemente, Gummiplattenförderer, automatische Schmierzentrale, automatisches Feuerlöschsystem, Schnellwechsler, andere Lade- und / oder Aushubwerkzeuge, Wassersprühanlage zur Staubbekämpfung mit Wassertrommel, usw.

Weitere Details, Ausführungen (ATEX) und Zubehör auf Anfrage.
Änderungen vorbehalten.

ITC SA
INTER TECHNO COMMERCE SA

ITC SA
www.itcsa.com info@itcsa.com +41 277 222 191

ITC315 SL - 15.07.2020 - Prospectus_ITC315-SL_2020.indd

Tunnel - Vortriebs - Maschine
Typ ITC 315 SL H1
Vorder-, Seiten- und Draufsicht - AE-Kinematik

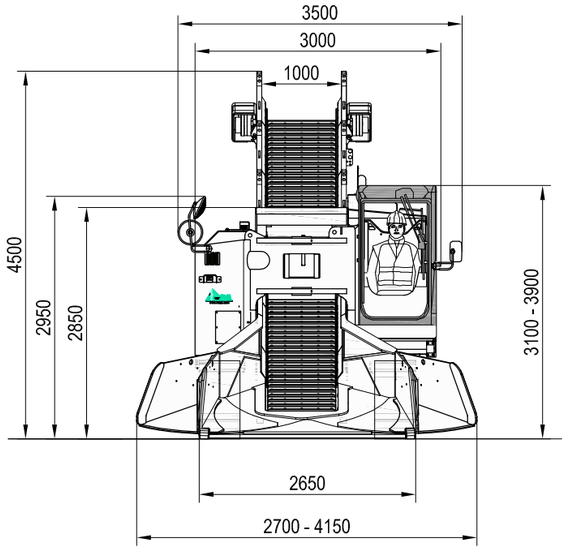

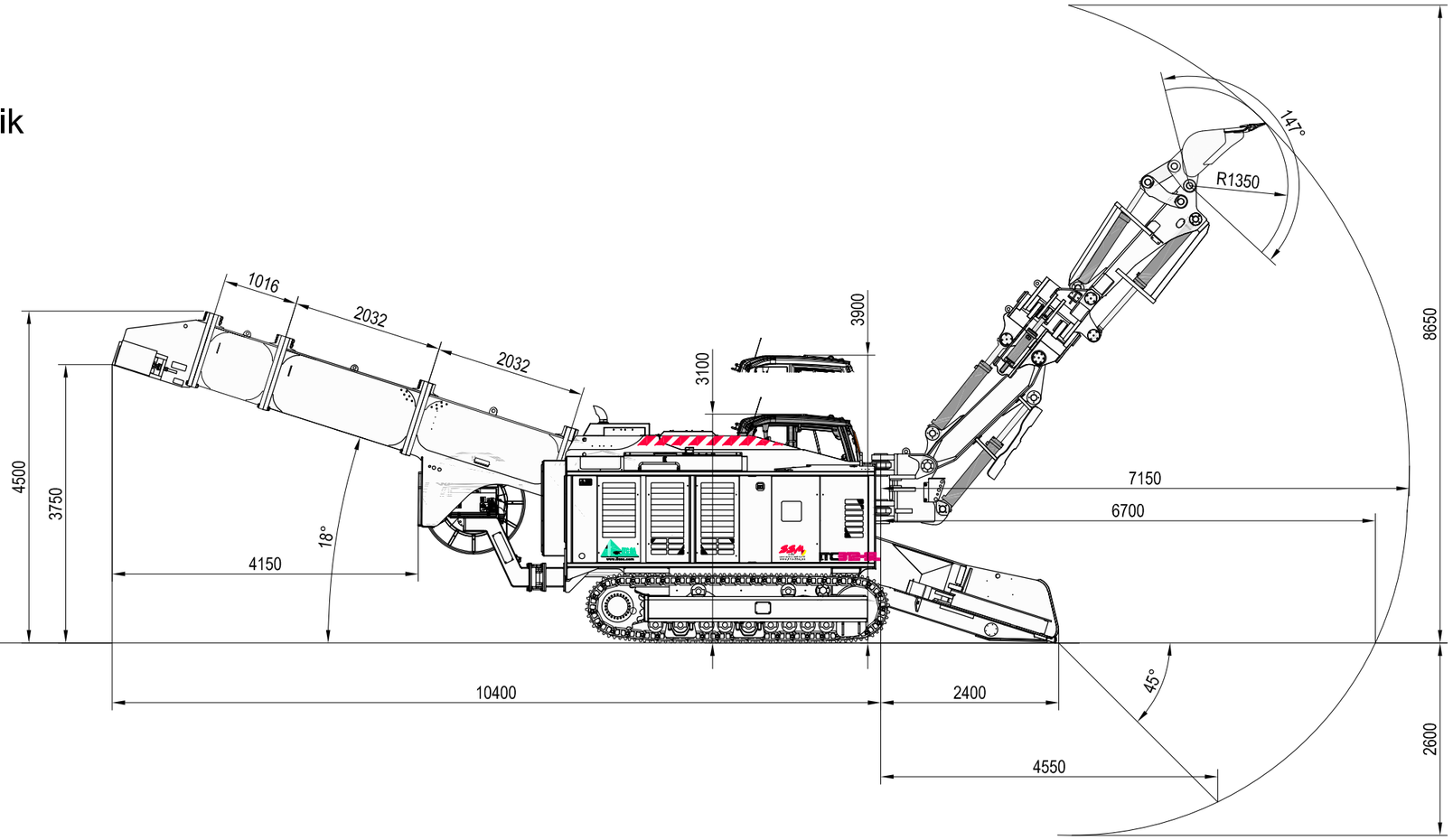

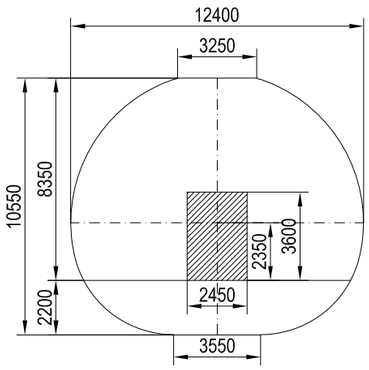

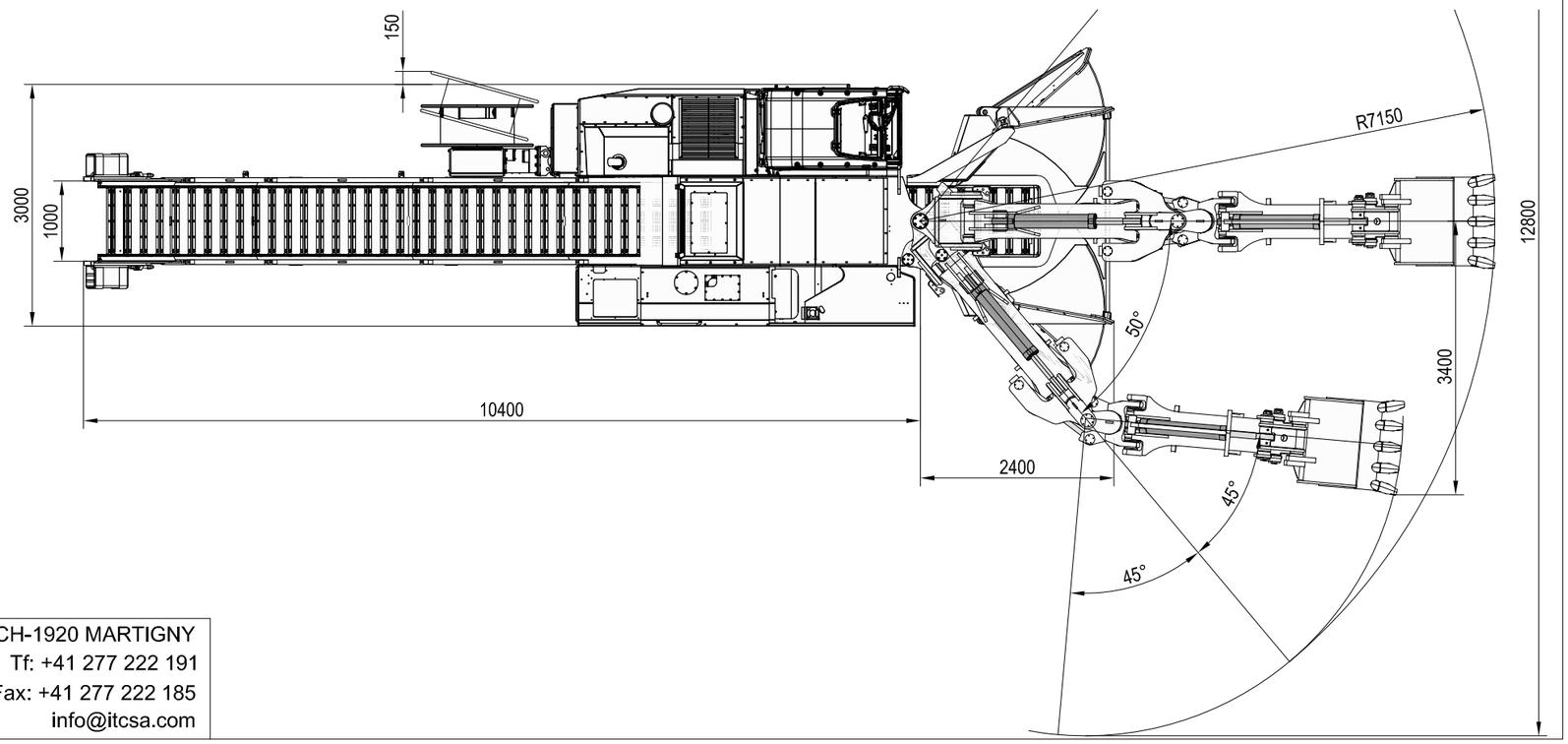

Kräfte gemäß ISO 6015, mit standard Löffel

Losbrechkraft	139 kN
Reisskraft (Kippkonsole)	68 kN
Reisskraft (Löffelstiel)	73 kN
Hubkraft (ohne Werkzeug)	10 kN
Spezifischer Bodendruck	13,4 N/cm²
Dienstgewicht	35,9 t

0 1 2 3m

S810	24.09.2019 PB I:\Acad\dessin_S\S810\ Dessin non contractuel Rev.N°: Date:	A3 - 1:75	ITC SA INTER TECHNO COMMERCE SA

CH-1920 MARTIGNY
Tf: +41 277 222 191
Fax: +41 277 222 185
info@itcsa.com

Tunnel - Lade - Maschine
Typ ITC 315N H3
3 Ansichten mit Überladeposition und AE Kinematik

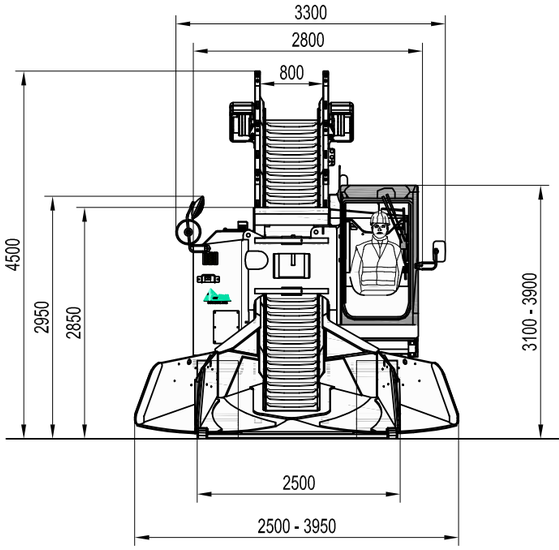

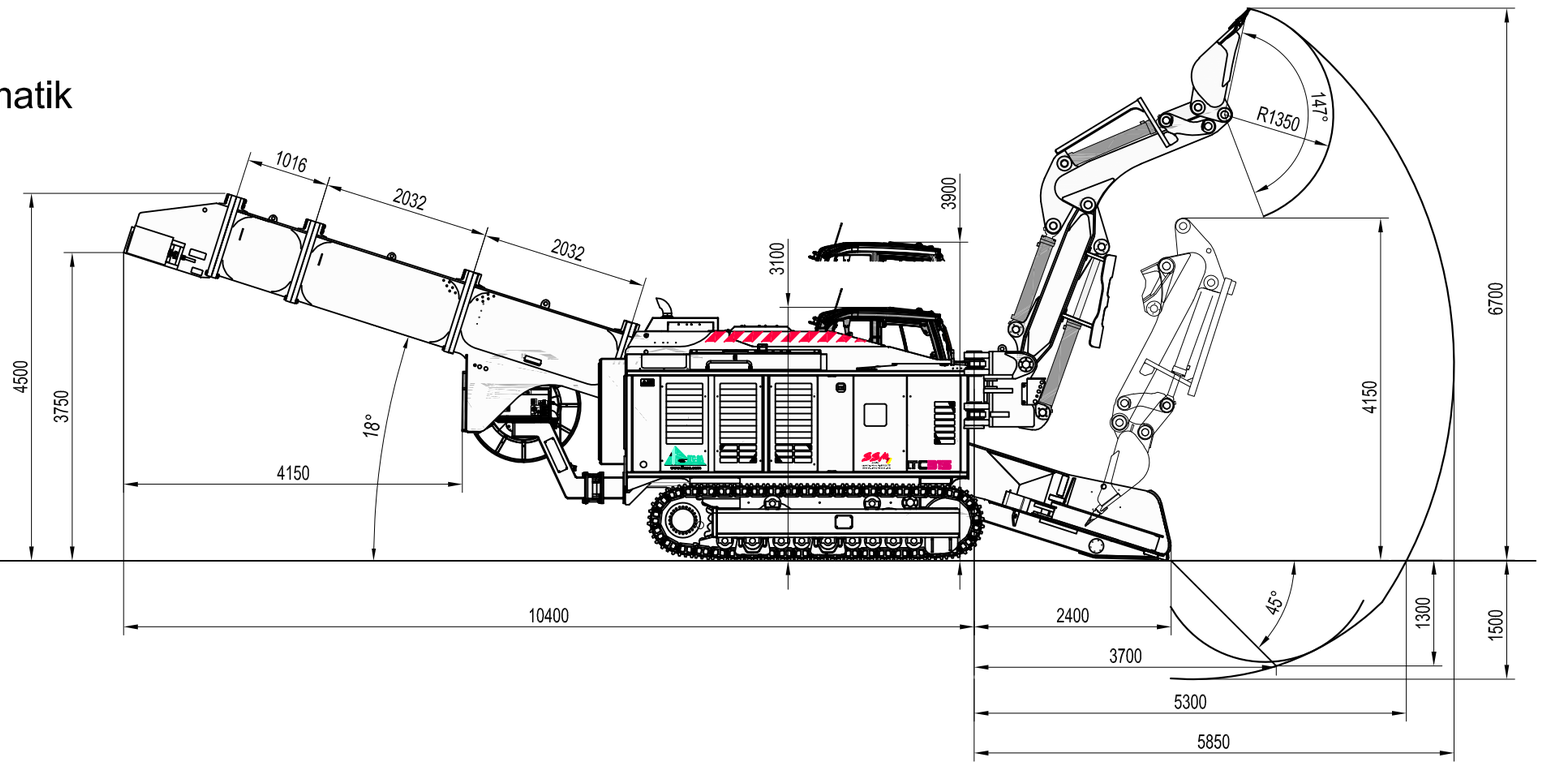

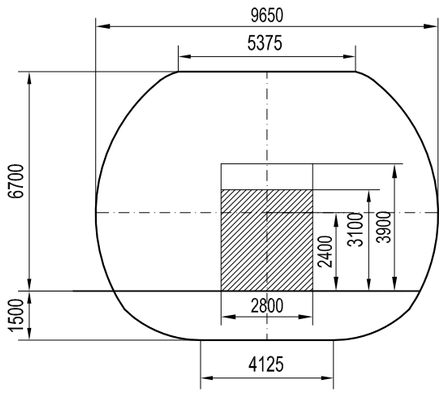

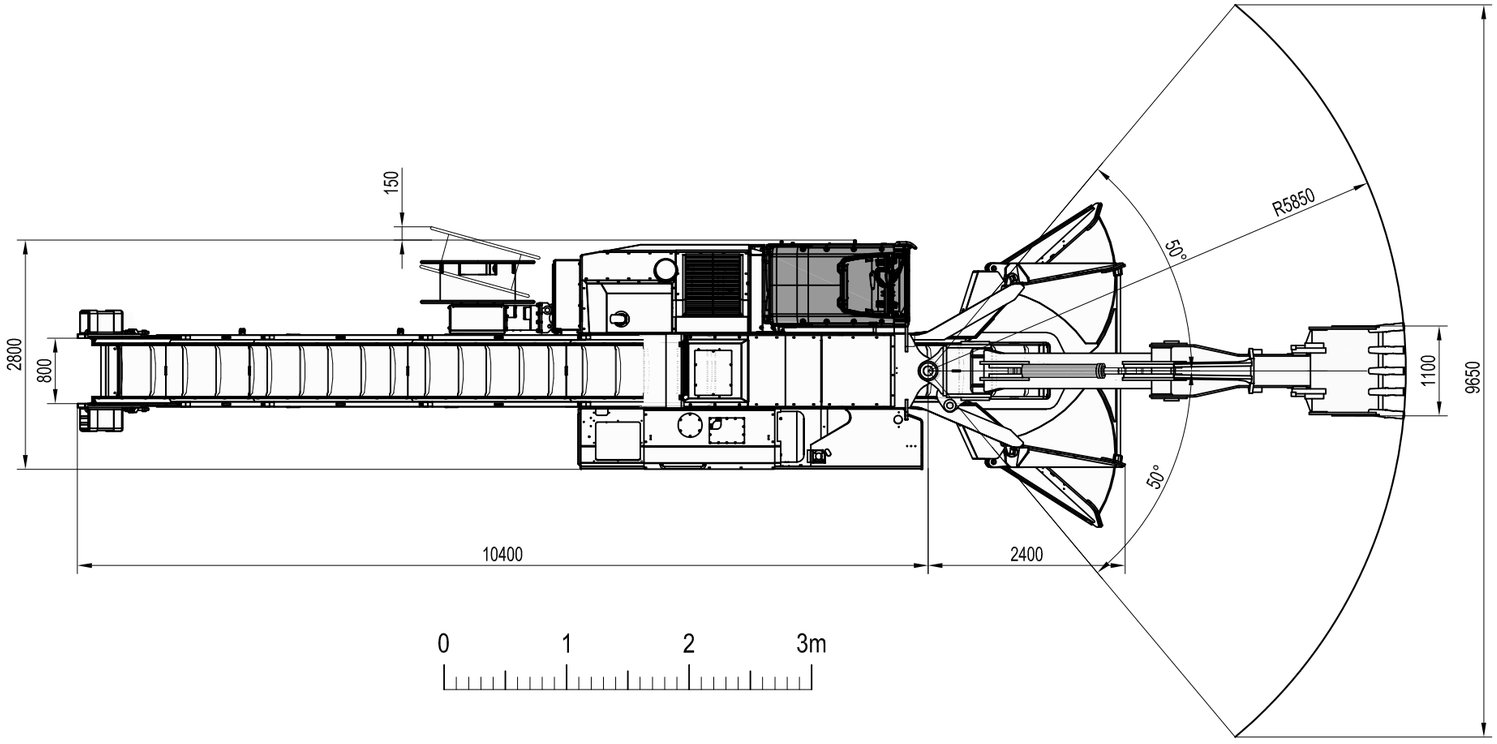

0 1 2 3m

Kräfte gemäß ISO 6015, mit standard Löffel

Losbrechkraft	119 kN
Reisskraft	96 kN
Hubkraft (ohne Werkzeug)	20 kN
Spezifischer Bodendruck	10 N/cm²
Dienstgewicht	35 t

S910	16.04.2020 PB	A3 - 1:75	ITC SA INTER TECHNO COMMERCE SA
	I:\Acad\dessin_S\ITC315N\		
	Dessin non contractuel		
	Rev.N°: Date:		

CH-1920 MARTIGNY
Tf: +41 277 222 191
Fax: +41 277 222 185
info@itcsa.com

Tunnel - Lade - Maschine
Typ ITC 315N H3L
3 Ansichten mit Überladeposition und AE Kinematik

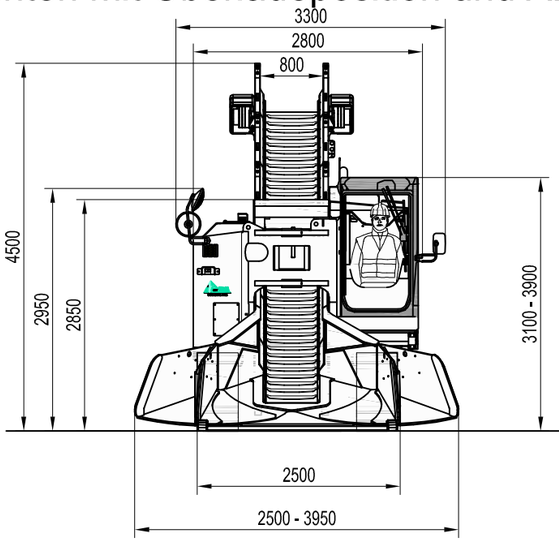

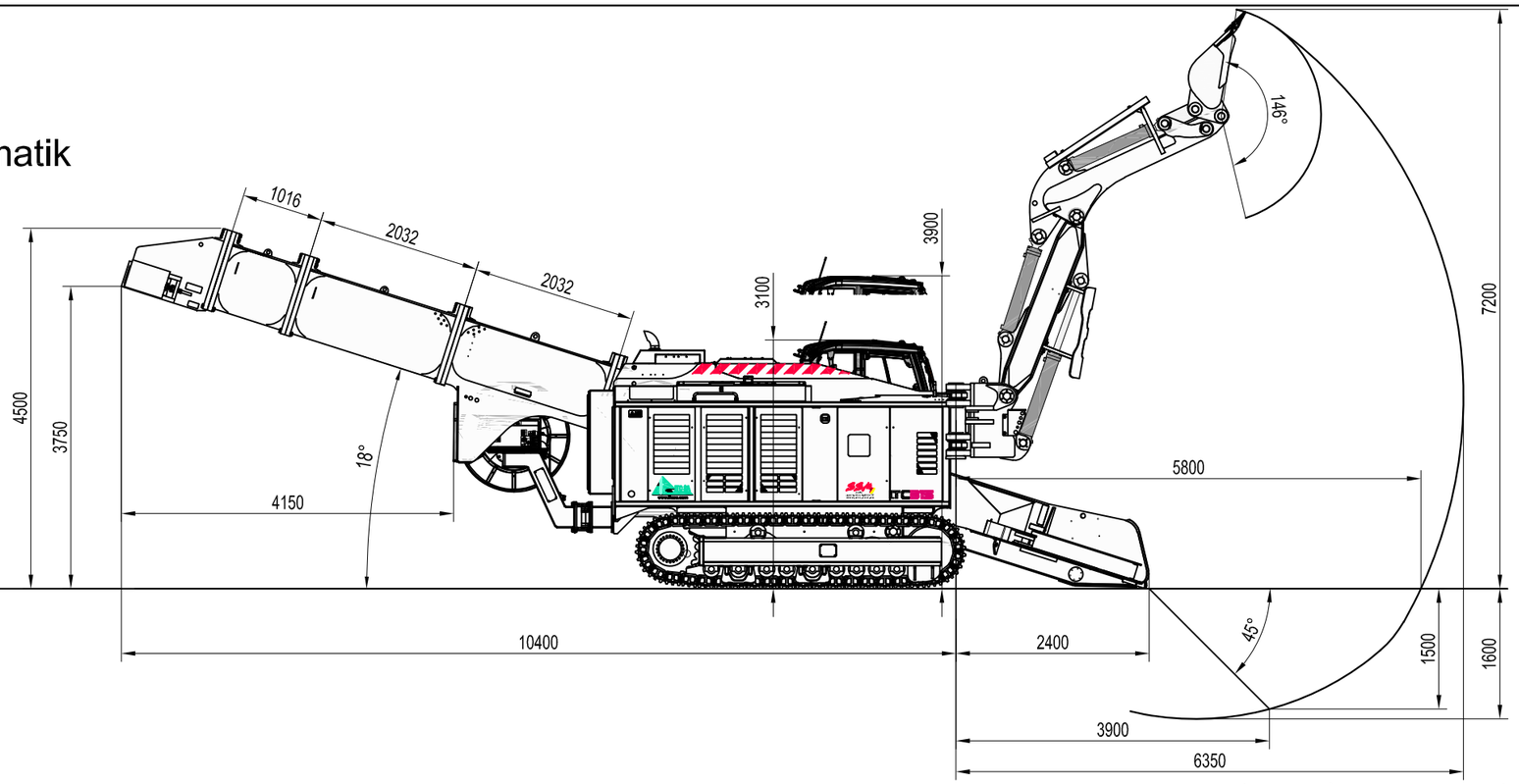

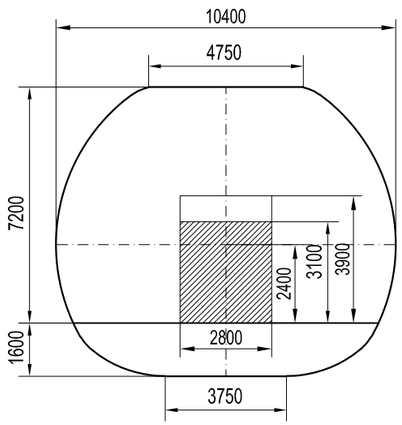

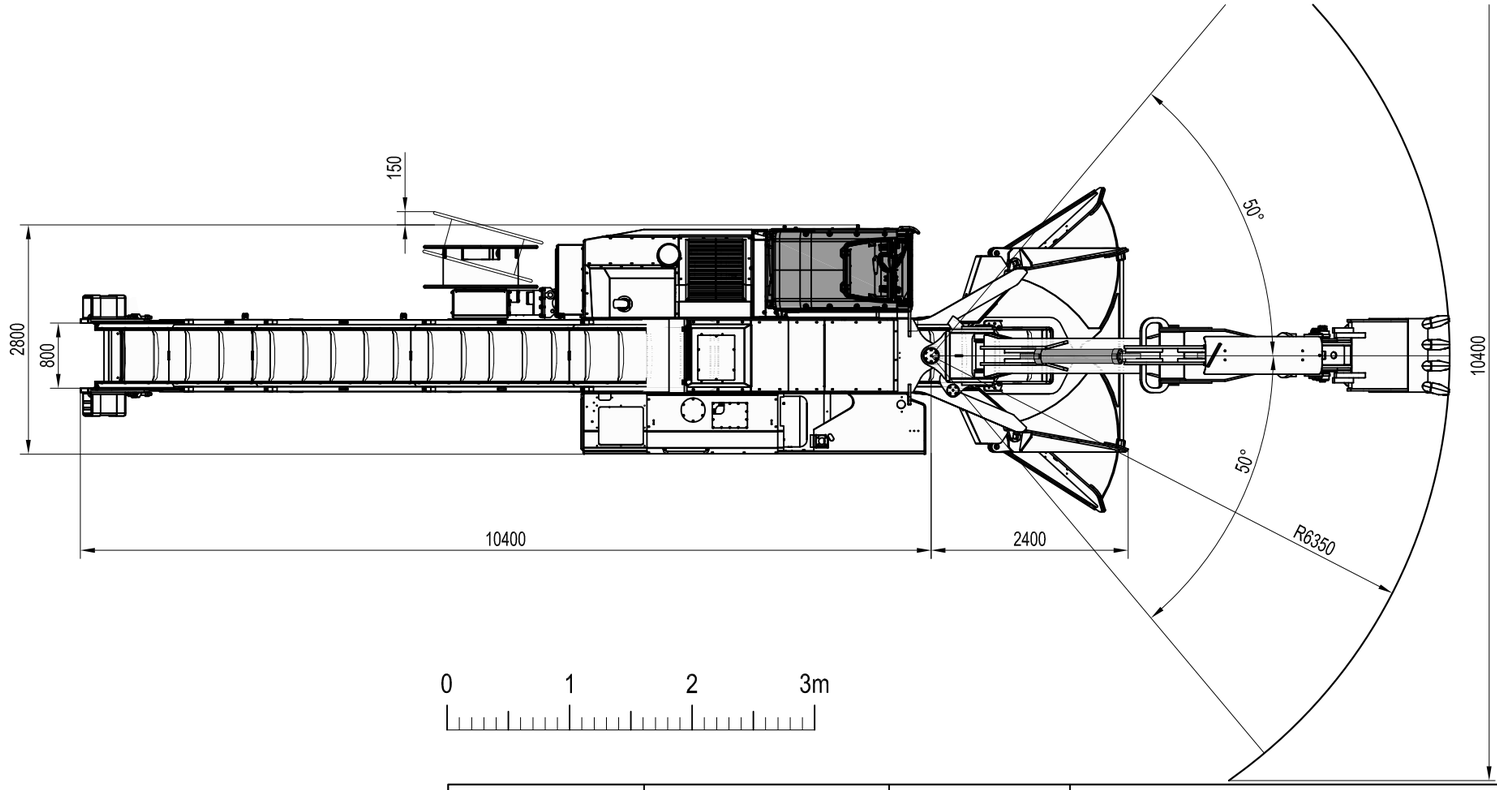

0 1 2 3m

Kräfte gemäß ISO 6015, mit standard Löffel

Losbrechkraft	119 kN
Reisskraft	96 kN
Hubkraft (ohne Werkzeug)	20 kN
Spezifischer Bodendruck	10 N/cm²
Dienstgewicht	35 t

S920	16.04.2020 PB	A3 - 1:75	ITC SA INTER TECHNO COMMERCE SA
	I:\Acad\dessin_S\ITC315N\		
	Dessin non contractuel		
	Rev.N°: Date:		

CH-1920 MARTIGNY
Tf: +41 277 222 191
Fax: +41 277 222 185
info@itcsa.com

Tunnel - Lade - Maschine
Typ ITC 315N H3s
3 Ansichten mit Überladeposition und AE Kinematik

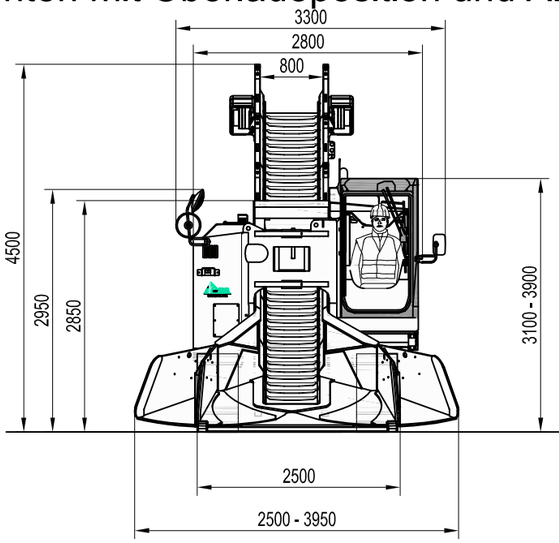

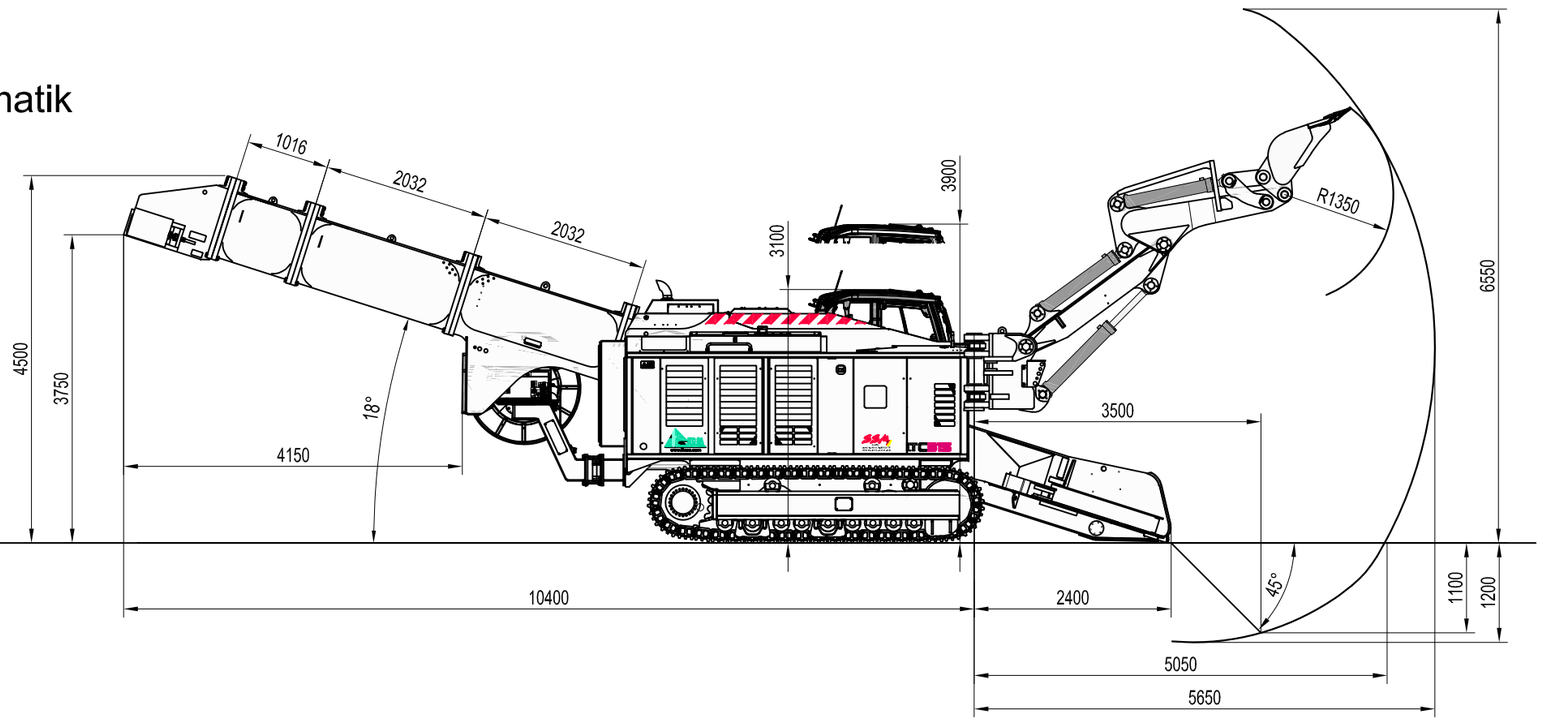

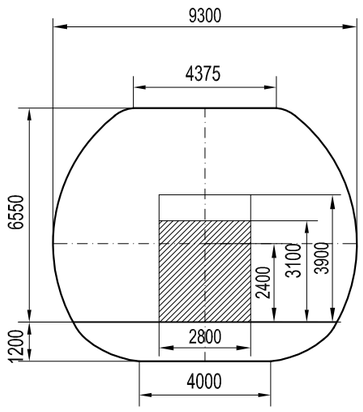

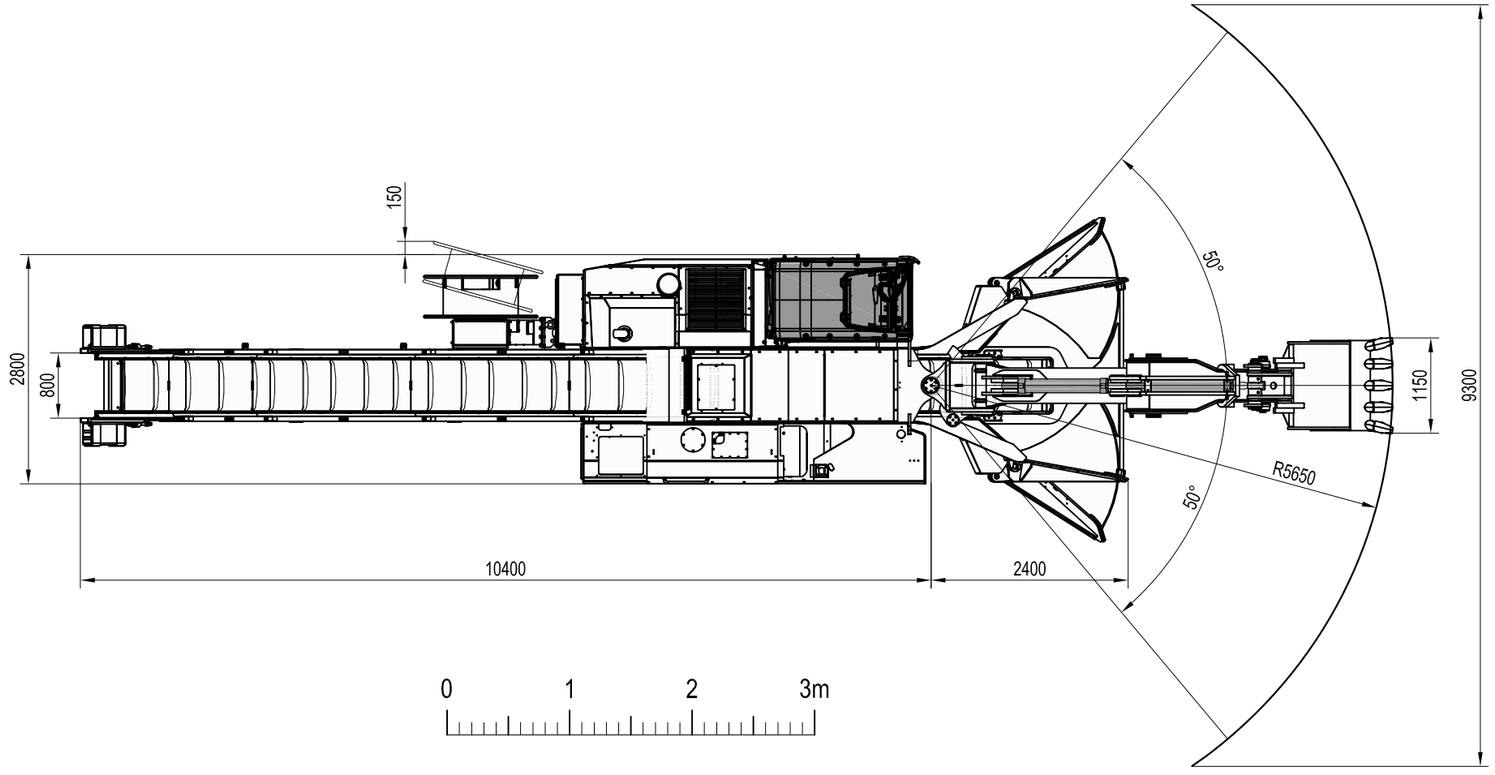

0 1 2 3m

Kräfte gemäß ISO 6015, mit standard Löffel

Losbrechkraft	119 kN
Reisskraft	96 kN
Hubkraft (ohne Werkzeug)	20 kN
Spezifischer Bodendruck	10 N/cm²
Dienstgewicht	35 t

S930	16.04.2020 PB	A3 - 1:75	ITC SA INTER TECHNO COMMERCE SA
	I:\Acad\dessin_S\ITC315N\		
	Dessin non contractuel		
	Rev.N°: Date:		

CH-1920 MARTIGNY
Tf: +41 277 222 191
Fax: +41 277 222 185
info@itcsa.com

Tunnel - Vortriebs - Maschine
Typ ITC 315N H6
3 Ansichten mit Überladeposition und AE Kinematik

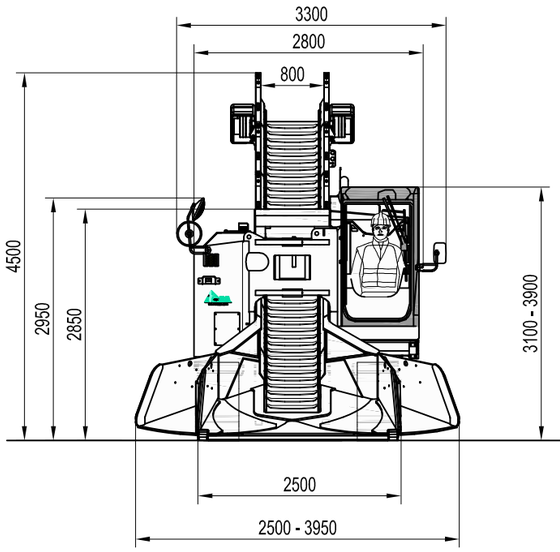

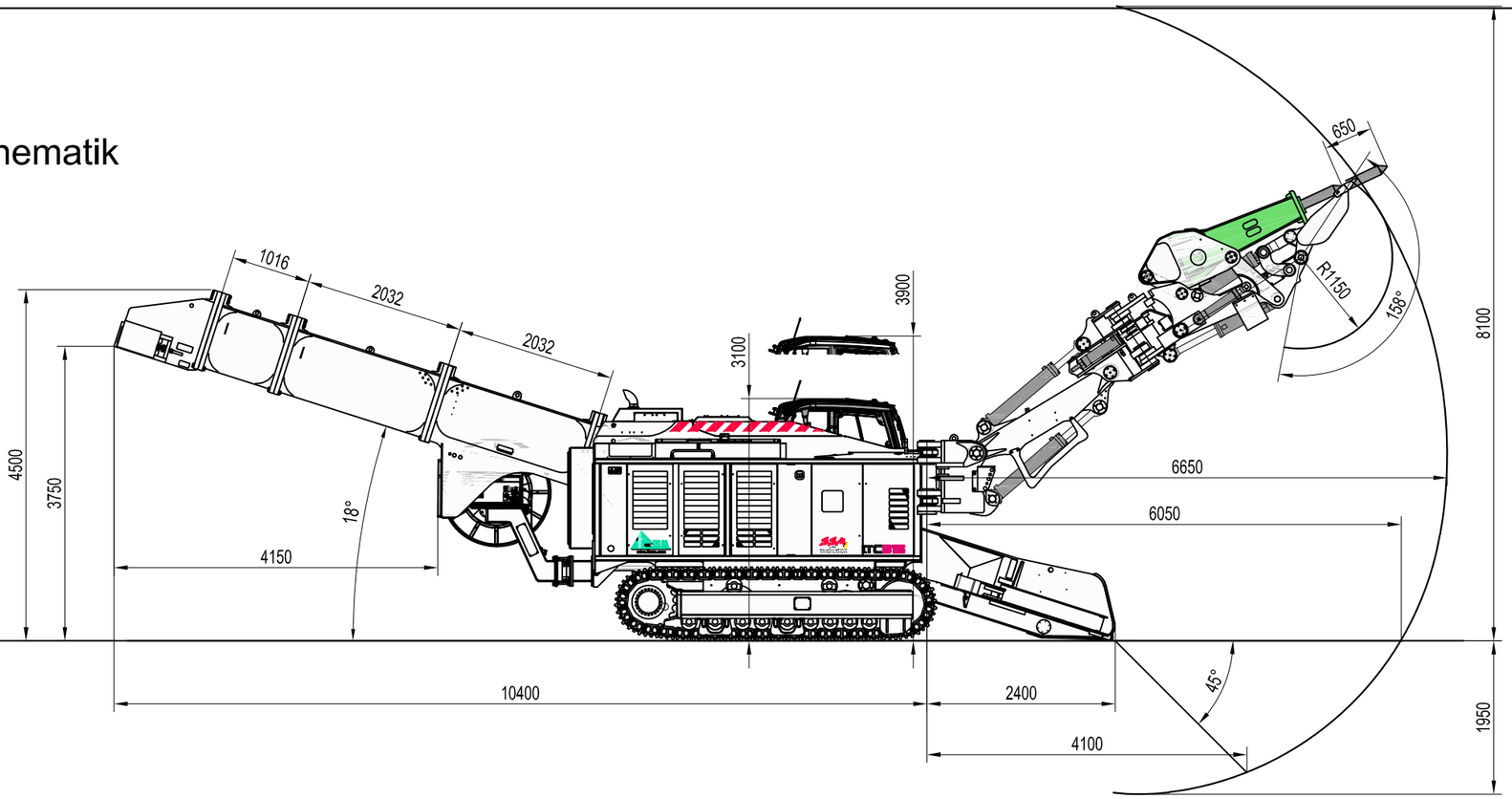

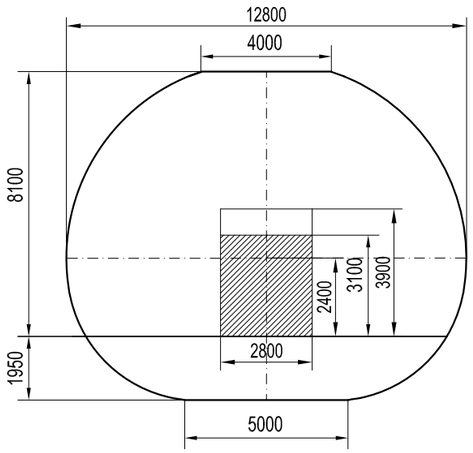

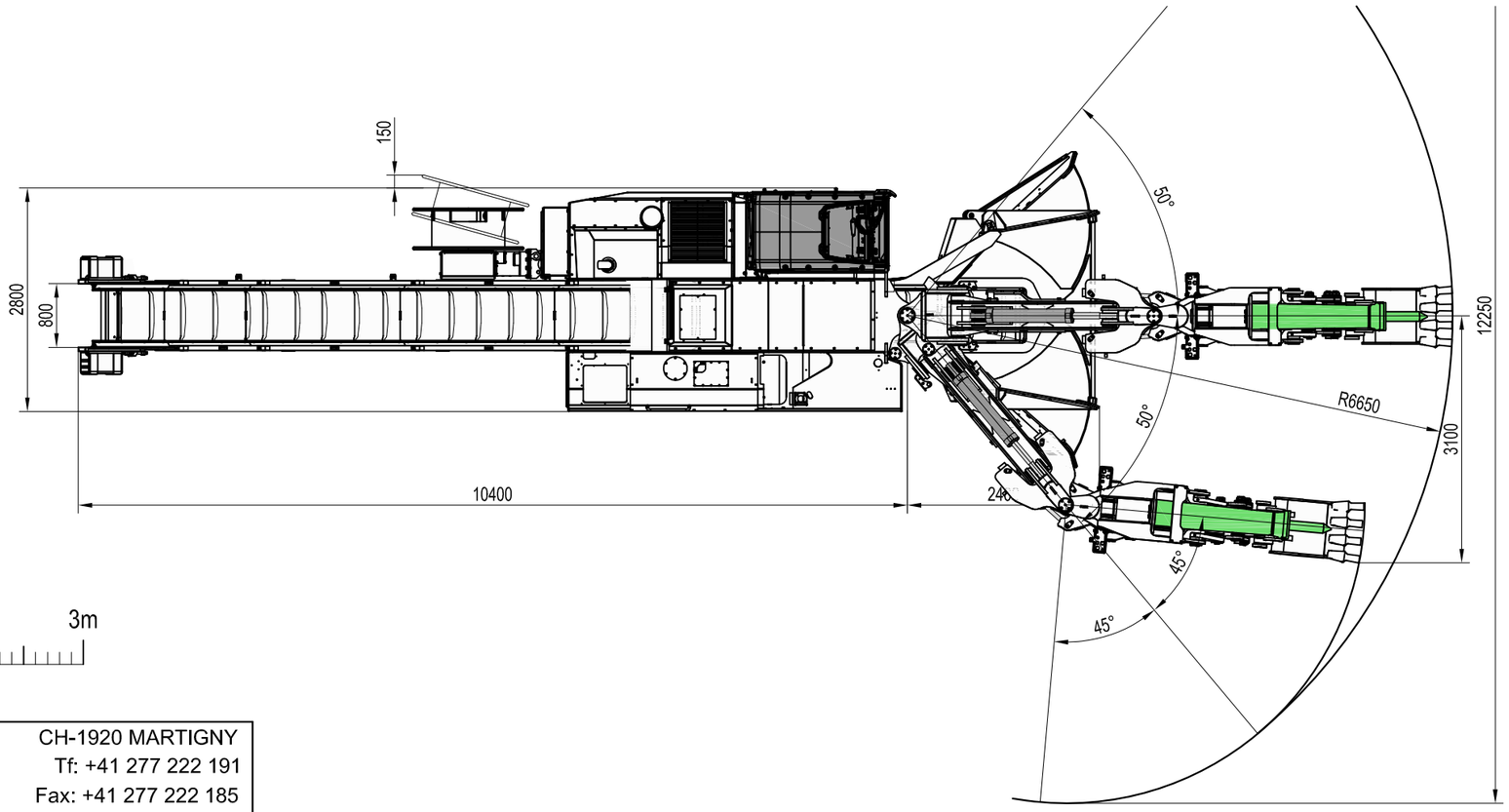

Kräfte gemäß ISO 6015, mit standard Löffel

Losbrechkraft	85 kN
Reisskraft (Kippkonsole)	53 kN
Reisskraft (Werkzeugträger)	62 kN
Hubkraft (ohne Werkzeug)	5 kN
Spezifischer Bodendruck	10 N/cm²
Dienstgewicht	36,2 t

0 1 2 3m

S940	16.04.2020 PB I:\Acad\dessin_S\ITC315N\	A3 - 1:75	ITC SA INTER TECHNO COMMERCE SA
	Dessin non contractuel Rev.N°: Date:		

CH-1920 MARTIGNY
Tf: +41 277 222 191
Fax: +41 277 222 185
info@itcsa.com

Tunnel - Vortriebs - Maschine
Typ ITC 315N N1
Vorder-, Seiten- und Draufsicht - AE-Kinematik

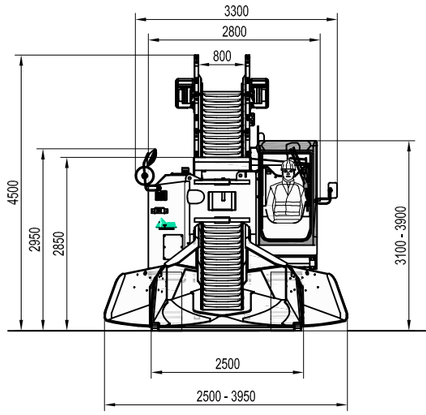

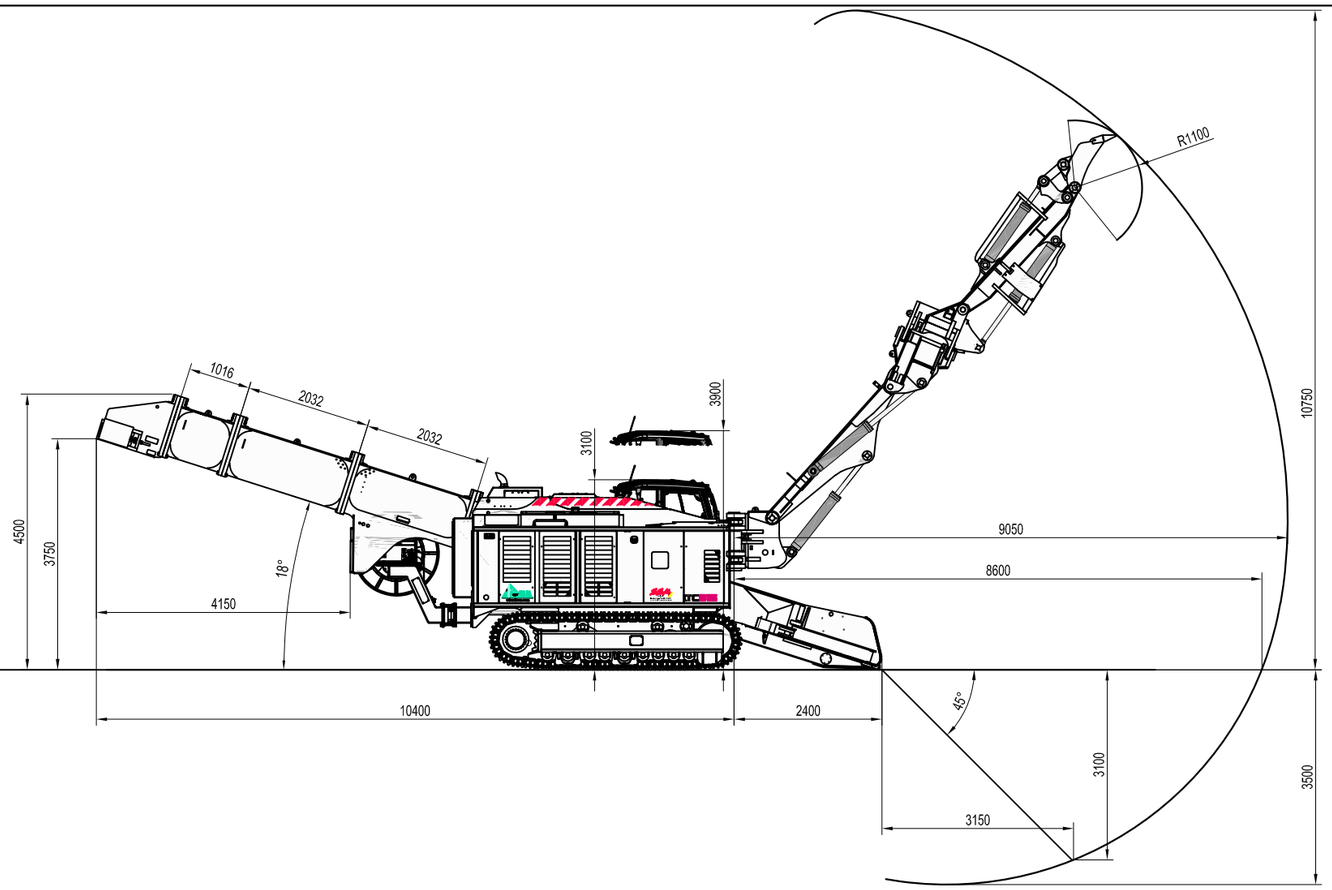

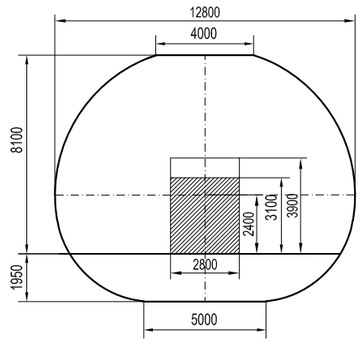

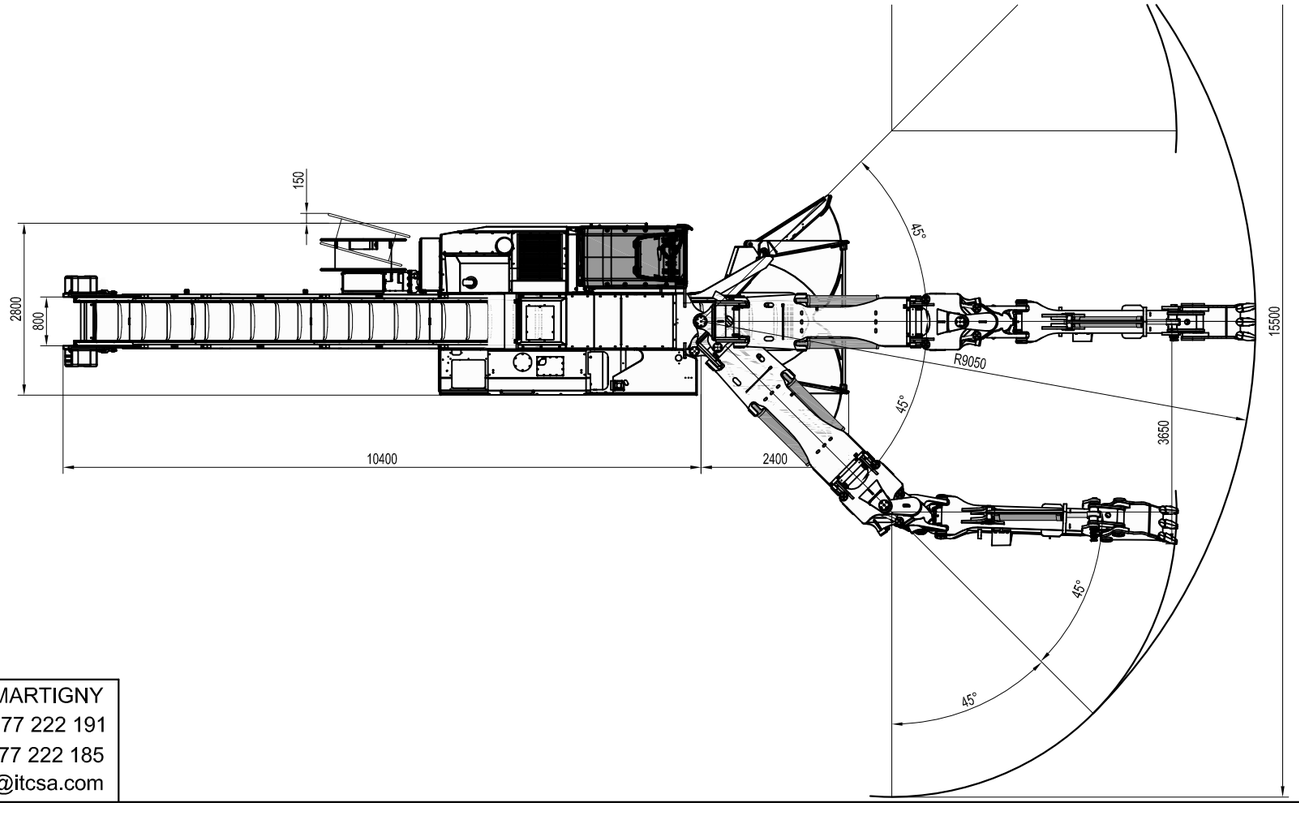

Kräfte gemäß ISO 6015, mit standard Löffel

Losbrechkraft	85 kN
Reisskraft (Kippkonsole)	53 kN
Reisskraft (Werkzeugträger)	62 kN
Hubkraft (ohne Werkzeug)	20 kN
Spezifischer Bodendruck	14,1 N/cm²
Dienstgewicht	37,2 t

0 1 2 3m

S950	16.04.2020 PB	1:100	ITC SA INTER TECHNO COMMERCE SA
	I:\Acad\dessin_S\ITC315\		
	Dessin non contractuel		
	Rev.N°: Date:		

CH-1920 MARTIGNY
Tf: +41 277 222 191
Fax: +41 277 222 185
info@itcsa.com