ITC SA
INTER TECHNO COMMERCE SA

MACHINE D'AVANCEMENT ET DE CHARGEMENT DE TUNNEL

ITC 120N - F8

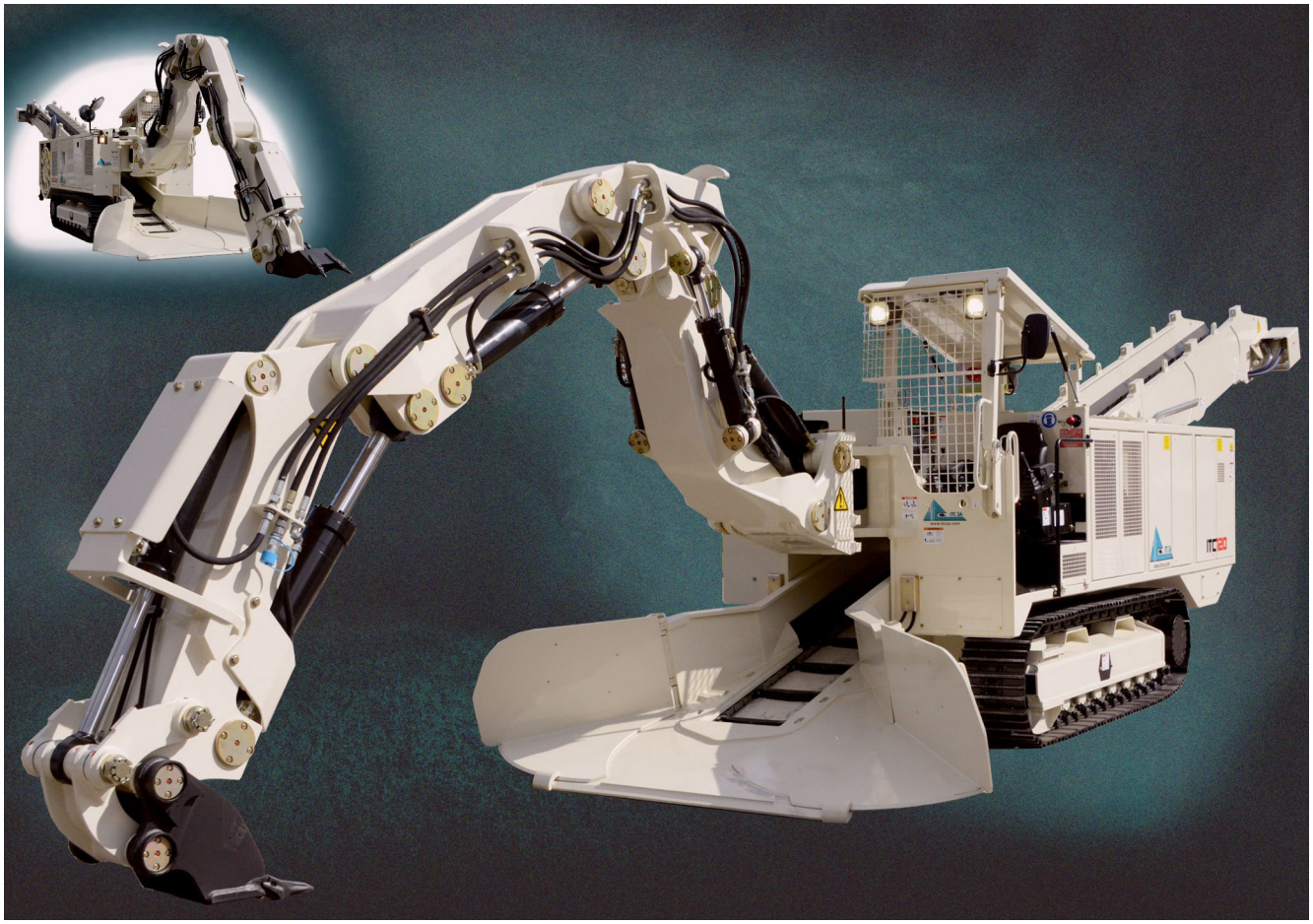

- Pour l'avancement dans des terrains tendres, pour des réductions et pour un marinage de roche tirée à l'explosif

• Section minimale	env. 13 m²
• Entraînement thermique	74 kW
• Entraînement électrique	55 kW
• Poids en service	22 t

Machine d'avancement de tunnel
Type ITC 120N F8
3 vues avec cinematique du bras

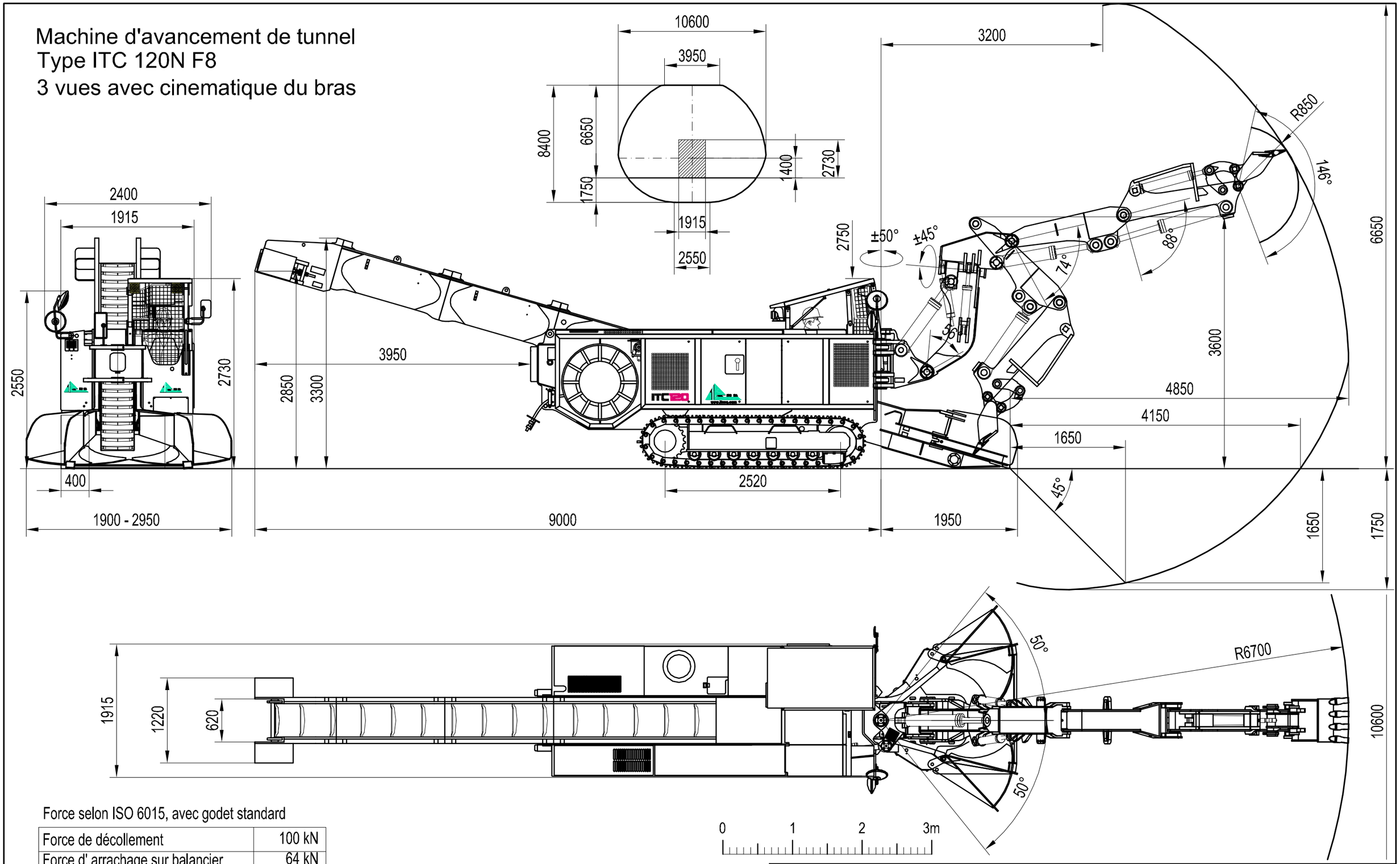

Force selon ISO 6015, avec godet standard

Force de décollement	100 kN
Force d' arrachage sur balancier	64 kN
Force de levage sans outil	20 kN
Pression spécifique au sol	11 N/cm²
Poids en service	22,5 t

S750	27.06.2012 PB	1:50	ITC SA INTER TECHNO COMMERCE SA
	I:\Acad\dessin_S\S750\		
	Dessin non contractuel	6254.554.790	
	Rev.N°: 6 Date: 24.08.16 PB		

CH-1920 MARTIGNY
Tf: +41 277 222 191
Fax: +41 277 222 185
info@itcsa.com

ITC 120N F8

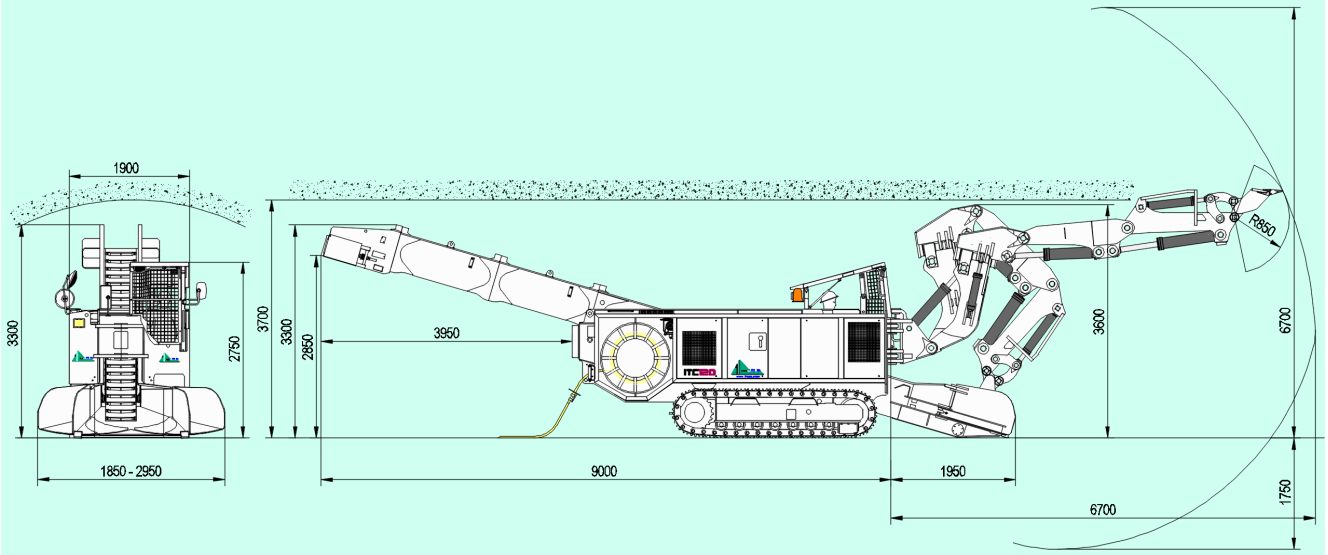

Caractéristiques techniques ITC 120N – F8

Entraînements

Deux entraînements avec groupes de pompes séparées.
Entraînement électrique pour un travail au front sans émission.
Moteur électrique refroidi à air.

Puissance nominale à 400 Volt - 50 Hz	55 kW

Entraînement thermique, refroidi à eau Deutz TCD2012 L04 2V pour les longs déplacements et un travail au front sans alimentation électrique. Le moteur satisfait à la règlementation pour les émissions Euro St. 3a

Puissance à 2000 rpm	74 kW

Système électrique

Puissance totale installée	60 kW
Tension (standard)	400 V - 50 Hz CA
Tension de pilotage	24 V CC
Equipement électrique, selon	EN 60529 (IP54)
Enrouleur de câble avec 75 m de câble	
Section du câble pour 400 V - 50 Hz	3x50 + 3x10 mm²

Poste de l'opérateur

Cabine ouverte avec toit de protection FOPS et grille de protection
Toit repliable pour le transport
Système de vidéo surveillance des zones droite et arrière avec moniteur couleur.

Système hydraulique 'Load Sense'

Une pompe à débit variable à puissance constante pour le déplacement et les fonctions principales du bras.
Une pompe à engrenages à double corps pour le convoyeur, les fonctions accessoires et la pression de pilotage.
Commande du bras par distributeurs hydrauliques

Pression maximale d'opération	280/380 bar
Capacité du circuit	400 l
Capacité du réservoir	300 l

Données principales (bras F8)

Section minimale	env. 13 m²
Largeur machine	1'900 mm
Hauteur maximale	2'400 - 2'750 mm
Hauteur en position de transport	2'400 mm
Longueur (selon équipement)	~10'000 mm
Largeur de la trémie de chargement	1'850 - 2'950 mm
Largeur interne du convoyeur	620 mm
Hauteur interne du convoyeur	650 mm
Capacité du convoyeur	env. 150 m³/h
Hauteur de déchargement du convoyeur	1'800-2'850 mm
Poids en service	env. 22 t

Equipement de bras F8

Bras pour l'excavation le chargement; composé de:

- Une colonne de pivotement avec flèche, console de pivotement (2x 45°), flèche intermediare et un balancier.
- Godet d'excavation ou de marinage, largeur 350-700 mm
- Circuit hydraulique pour un brise roche léger
- Capacité de chargement jusquà env. 2,0 m³/min
- Force de décollement 100 kN
- Force d'arrachage 64 kN
- Force d'arrachage (sans outil) 20 kN

Otions

Différentes options sont possibles sur demande comme différents godets, pony truck, convoyeur à plaques de caoutchouc,autre tension et fréquence, autre bras, tête de havage, brise roche, centrale de graissage automatique, système d'extincteur automatique, etc.

Autres détails et accessoires sur demande
Sujet à modification sans avis préalable.

ITC SA
INTER TECHNO COMMERCE SA
ITC SA
www.itcsa.com info@itcsa.com +41 277 222 191

120NF8 - 27.02.2018 - Prospectus_120NF8_2018.indd