ITC INTERTECHNO TUNNELLING-EQUIPMENT COMMERCIAL SA

TUNNELFAHRZEUG

ITC 10000A

- PAUS - Muldenkipper ITC 10000A, durch einen Dieselmotor angetrieben, knickgelenktes Fahrgestell mit Allradantrieb und Wendesitz für Wechselrahmen-System

• Dieselantrieb	173 kW
• Nutzlast	20 t
• Dienstgewicht	38 t

PAUS ...the people who care

Dumper Paus Typ ITC 10'000A
Grundfahrzeug

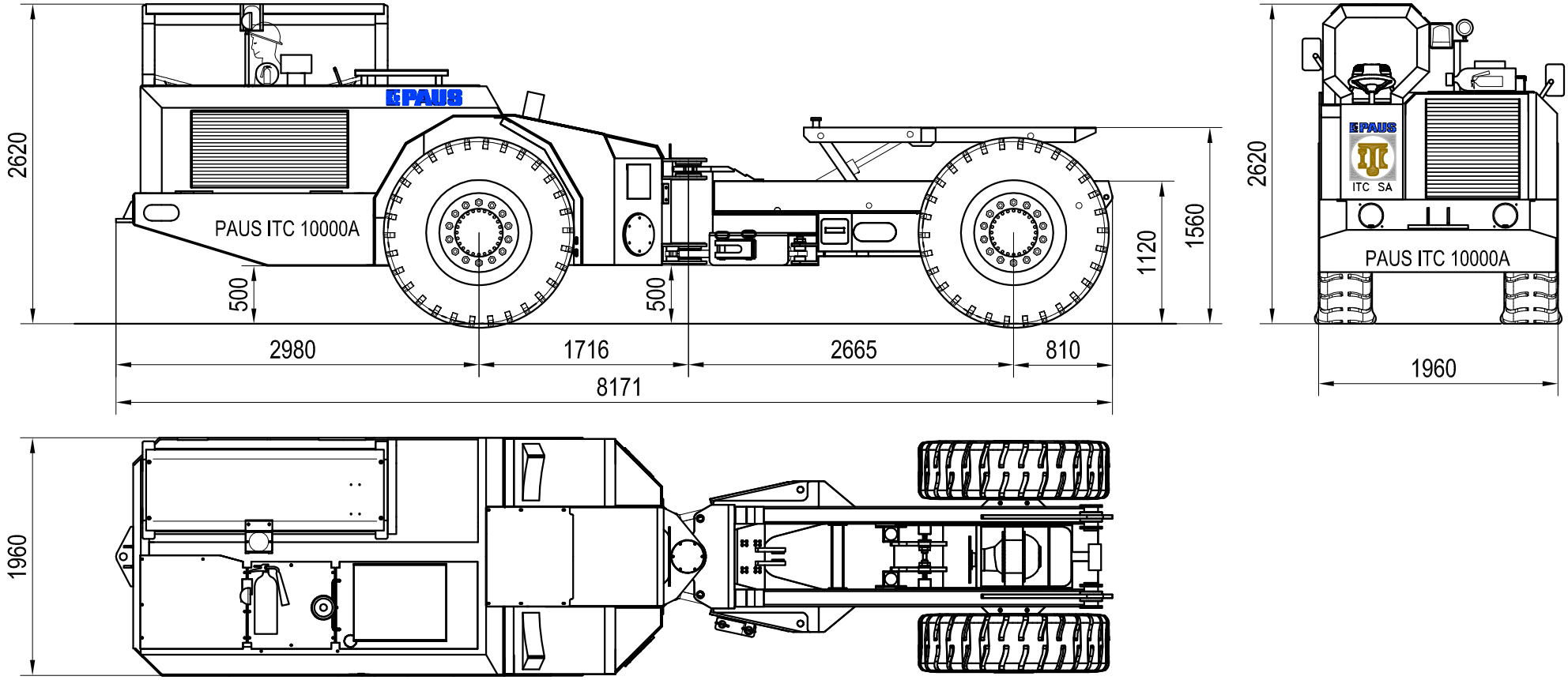

0 1 2 3m

made by PAUS

P200	13.06.2006 PB	1:50	
	I:\Acad\Paus\Dessins_P\P200		
	Dessin non contractuel	11731_1 004985_18 005565_11	
	Rev.N°: 7 Date: 22.05.2014 PB		

ITC SA
CH-1920 MARTIGNY
Tf: +41 277 222 191
Fax: +41 277 185
info@itcsa.com

Dumper Paus Typ ITC 10'000A
Heck - Kippmulde

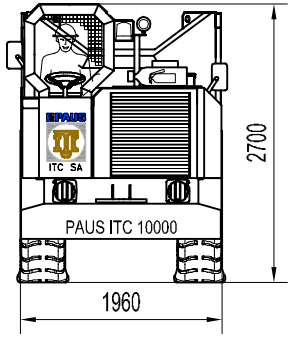

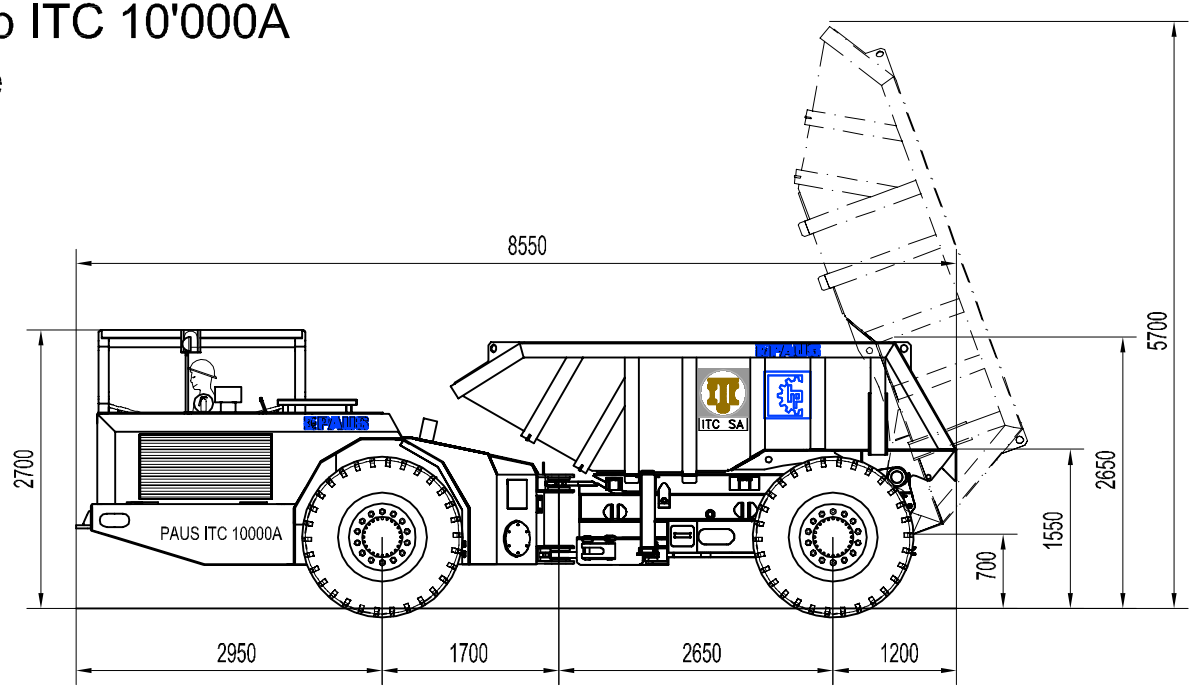

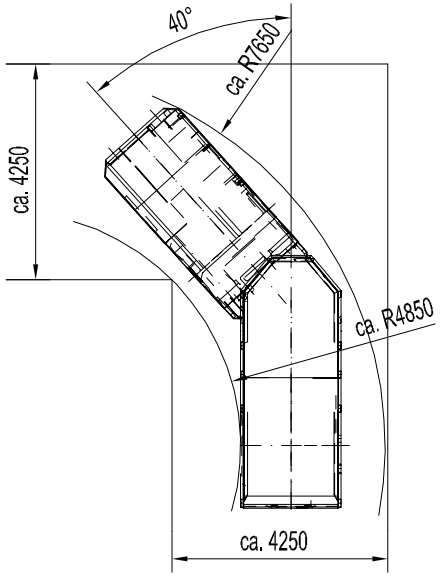

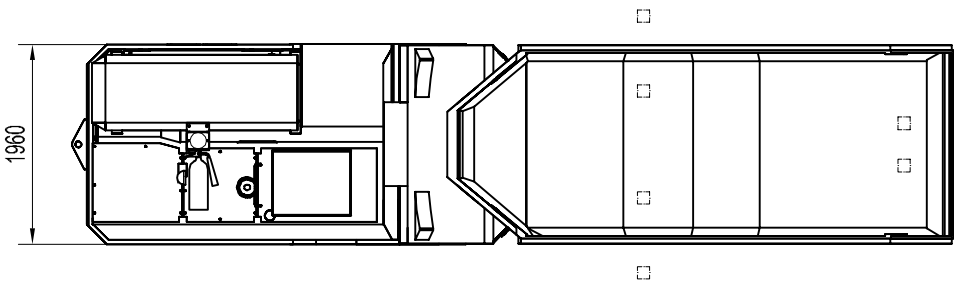

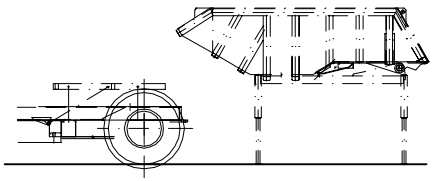

0 1 2 3m

made by PAUS

P201	13.06.2006 PB	1:75	
	I:\Acad\Paus\P201		
	Dessin non contractuel	004985	
	Rev.N°: 6 Date: 28.09.12 PB	005565	

ITC SA
CH-1920 MARTIGNY
Tf: +41 277 222 191
Fax: +41 277 185
info@itcsa.com

Steigfähigkeit beladen für ITC 10'000 & 10'000A

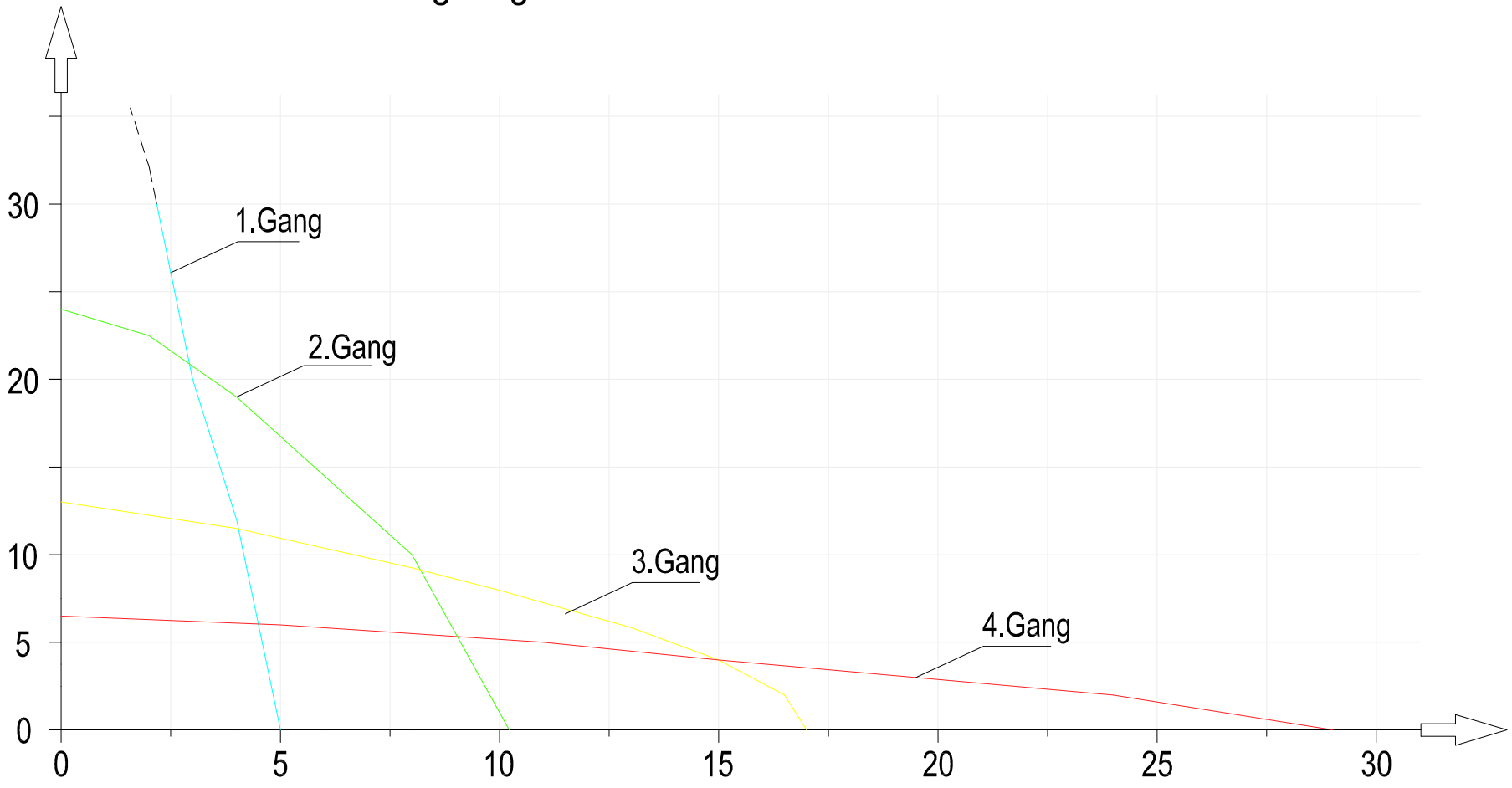

BF6M 1013 - 165 kW - 309421-2

made by PAUS

P209	09.12.2009 PB	
	I:\Acad\Paus\P209	
	Dessin non contractuel	309421-2 bis
	Rev.N°: Date:	

ITC SA
CH-1920 MARTIGNY
Tf: +41 277 222 191
Fax: +41 277 185
info@itcsa.com

ITC 10000 A

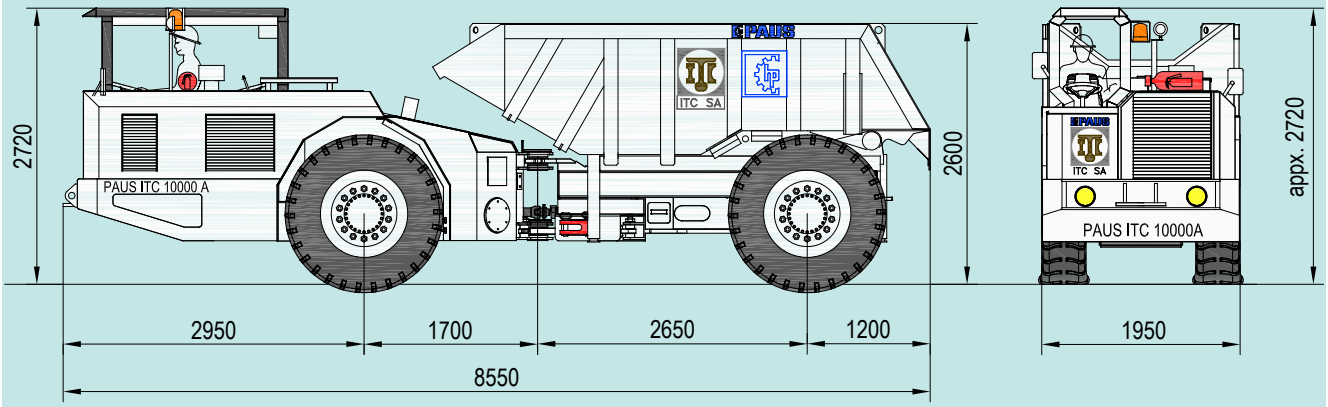

Technische Daten ITC 10000A

Fahrgestell:
- geteiltes Fahrgestell mit Knickgelenk und pendelnder Vorderachse, Knickgelenksperre, stabiler Fahrgestellrahmen, aus hochwertigem Walzblech und Profilstahl geschweißt

Dieselmotor:
- DEUTZ - Dieselmotor, Typ TCD 2013, turboaufgeladen, ladeluftgekühlt, wassergekühlt
- Leistung: 173 kW bei 2.300 U/min.

Inkl,:
- Rüss Partikelfilter

Elektrische Anlage:
- Generator 28 V 55 A, Anlasser 24 V 4,0 kW, Batterie 2 x 120 Ah, je zwei Scheinwerfer vorne und hinten geschützt am Fahrzeug angebracht, Arbeitsscheinwerfer

Achsen:
- Planetenstarrachsen, mit innenliegenden, im Ölbad laufenden Lamellenbremsen, Hinterachse fest und Vorderachse pendelnd am Fahrzeugrahmen angebaut

Fahrantrieb:
- 4-Gang Last-Schalt-Wendegetriebe, einstufiger Industriewandler, full power shift
- Allradantrieb
- Einzelbereifung 15.00 - 25

Geschwindigkeiten:

	vorwärts	rückwärts
1. Gang	5 km/h	5 km/h
2. Gang	9 km/h	9 km/h
3. Gang	16 km/h	16 km/h
4. Gang	25 km/h	25km/h
Steigfähigkeit	30 %	30%

Bremsanlage:
- hydraulische Pumpenspeicher-Zweikreis-Bremsanlage mit im Ölbad laufenden Lamellenbremsen
- hydraulische Federspeicher - Feststellbremsen auf beide Achsen wirkend
- Bremsdrucküberwachung durch Bremskreismanometer im Fahrerstand

Lenkung:
- zentrales Knick-Gelenk, Lenkwinkel +/- 42°, Vorderachse als Pendelachse, Pendelwinkel +/- 10°
- zwei doppeltwirkende Lenkzylinder
- hydraulische Lenkradlenkung, Notlenkpumpe
- Knickgelenksperre

Wenderadius innen	4850 mm
Wenderadius aussen	7650 mm

Mulde:
- stabile Heckkippmulde mit einem verschleißfesten Muldenboden, Seitenwände und Muldenboden durch Rungen verstärkt
- Muldenvolumen 9,5 m^3 gestrichen, 10,5 m^3 gehäuft
- zwei doppeltwirkende Kippzylinder, Kippwinkel 50°

Fahrerstand:
- Fahrerstand mit Überrollbügel und Schutzdach, Einstieg mit Kette gesichert
- Komfortfahrersitz mit Sicherheitsgurt, hydraulisch gedämpft, verstellbar
- Fahrerstand mit ausreichender Bewegungsfreiheit für den Fahrer, gut zu erreichende Bedienungseinrichtungen, Standardanzeigen, die Instrumente und Überwachungseinrichtungen sind in Schaltkästen eingebaut
- Fahrerstand für zwei Fahrtrichtungen, Drehsitz um 180° drehbar und doppelt angeordnete Bedienungseinrichtungen und Überwachungseinrichtungen
- Signal bei Rückwärtsfahrt, Rückspiegel
- zwei Handfeuerlöscher

Gewichte:

Leergewicht:	18,0 to.
zul. Gesamtgewicht:	38,0 to.
Nutzlast:	20,0 to.
Achslast vorne:	18,0 to.
Achslast hinten:	20,0 to.

Wechselrahmen System:
- Teleskopausleger mit Arbeitskörben
- Scherenbühnen
- Wartungspritsche mit/ohne Kran
- Betonnachmischer , usw...

Weitere Details auf Anfrage.
Änderungen vorbehalten.

PAUS ...the people who care

Hermann Paus Maschinenfabrik GmbH
www.paus.de mail@paus.de ☎+49-5906 707 0

ITC
INTERTECHNO TUNNELLING-EQUIPMENT COMMERCIAL SA

ITC SA
www.itcsa.com info@itcsa.com ☎+41 277 222 191

ITC10000A - D - 08.2014 - Prospectus_10000A.PMD